TYP POLE	VÝVOD	VÝVOD	VÝVOD	VÝVOD	VÝVOD	VÝVOD
OZNAČENÍ POLE	AJA04	AJA05	AJA06	AJA07	AJA08	AJA09
OZNAČENÍ VÝVODU	REZERVA	REZERVA	mobilní HDO	Č Krumlov	T21	Jika

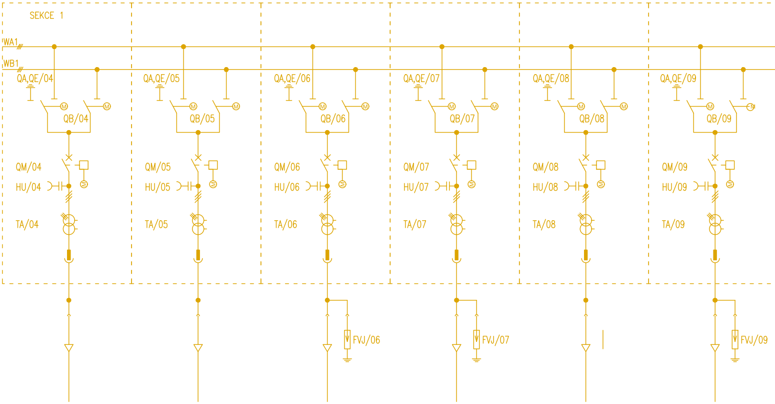
SEKCE 1
WA1
WB1
QA,QE/04
QA,QE/05
QA,QE/06
QA,QE/07
QA,QE/08
QA,QE/09
M
QB/04
QB/05
QB/06
QB/07
QB/08
QB/09
QM/04
QM/05
QM/06
QM/07
QM/08
QM/09
HU/04
HU/05
HU/06
HU/07
HU/08
HU/09
TA/04
TA/05
TA/06
TA/07
TA/08
TA/09
FVJ/06
FVJ/07
FVJ/09

ODPOJOVAČ	25kV, 1250A	25kV, 1250A	25kV, 1250A	25kV, 1250A	25kV, 1250A	25kV, 1250A
UZEMŇOVAČ	25kV, 1250A	25kV, 1250A	25kV, 1250A	25kV, 1250A	25kV, 1250A	25kV, 1250A
VYPÍNAČ	25kV, 1250A, 25kA	25kV, 1250A, 25kA	25kV, 1250A, 25kA	25kV, 1250A, 25kA	25kV, 1250A, 25kA	25kV, 1250A, 25kA
PTP	400//5/1A, 0,5FS10/5VA/5P20/5VA	400//5/1A, 0,5FS10/5VA/5P20/5VA	400//5/1A, 0,5FS10/5VA/5P20/5VA	400//5/1A, 0,5FS10/5VA/5P20/5VA	75//1/1A, 5VA/0,5FS10/2,5VA/5P20	400//5/1A, 0,5FS10/5VA/5P20/5VA
PTN						
OMEZOVAČ PŘEPĚTÍ	24kV, 10kA	24kV, 10kA	24kV, 10kA	24kV, 10kA		24kV, 10kA

VÝVOD	VÝVOD	VÝVOD	VÝVOD	PŘÍVOD	SPÍNAČ PŘÍPOJNIC	MĚŘENÍ	SPÍNAČ PODÉLNÉHO DĚLENÍ	SPÍNAČ PODÉLNÉHO DĚLENÍ
AJA10	AJA11	AJA12	AJA13	AJA14	AJA15	AJA16	AJA17	AJA18
Energoblok	Lesy	Netřebice	Rájov	T102	SP1	MĚŘENÍ 1	SPD A	SPD B

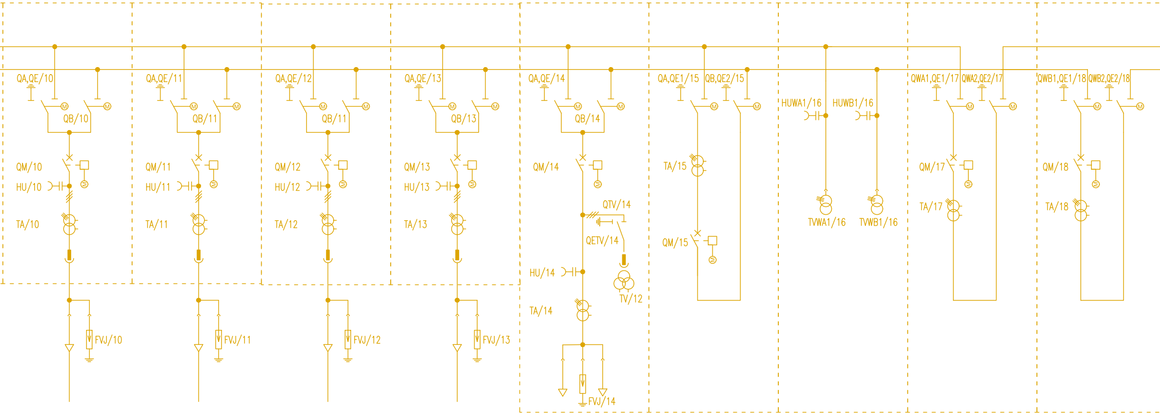
QA,QE/10
QB/10
QM/10
HU/10
TA/10
FVJ/10
QA,QE/11
QB/11
QM/11
HU/11
TA/11
FVJ/11
QA,QE/12
QB/12
QM/12
HU/12
TA/12
FVJ/12
QA,QE/13
QB/13
QM/13
HU/13
TA/13
FVJ/13
QA,QE/14
QB/14
QM/14
QTV/14
QETV/14
HU/14
TV/12
TA/14
FVJ/14
QA,QE1/15
QB,QE2/15
TA/15
QM/15
HUWA1/16
HUWB1/16
TVWA1/16
TVWB1/16
QWA1,QE1/17
QWA2,QE2/17
QM/17
TA/17
QWB1,QE1/18
QWB2,QE2/18
QM/18
TA/18

25kV, 1250A	25kV, 1250A	25kV, 1250A	25kV, 1250A	25kV, 1250A	25kV, 2000A		25kV, 1250A	25kV, 1250A
25kV, 1250A	25kV, 1250A	25kV, 1250A	25kV, 1250A	25kV, 1250A	25kV, 2000A		25kV, 1250A	25kV, 1250A
25kV, 1250A, 25kA	25kV, 1250A, 25kA	25kV, 1250A, 25kA	25kV, 1250A, 25kA	25kV, 1250A, 25kA	25kV, 2000A, 25kA		25kV, 1250A, 25kA	25kV, 1250A, 25kA
400//5/1A, 0,5FS10/5VA/5P20/5VA	400//5/1A, 0,5FS10/5VA/5P20/5VA	400//5/1A, 0,5FS10/5VA/5P20/5VA	400//5/1A, 0,5FS10/5VA/5P20/5VA	1500//1/1A 0,5FS10/5VA, 5P20/30VA	750–1500//1/1A 0,5FS10/5VA, 5P20/5VA		750–1500//1/1A 0,5FS10/5VA, 5P20/5VA	750–1500//1/1A 0,5FS10/5VA, 5P20/5VA
				$22/\sqrt{3}//0,1/\sqrt{3}//0,1/3kV$ 0,5/30VA, 3P/30VA		$22/\sqrt{3}//0,1/\sqrt{3}//0,1/3kV$ 0,5%/30VA, 3P/30VA		
24kV, 10kA	24kV, 10kA	24kV, 10kA	24kV, 10kA					

MĚŘENÍ	SPÍNAČ PŘÍPOJNIC	PŘÍVOD	VÝVOD	VÝVOD	VÝVOD	VÝVOD	VÝVOD	VÝVOD
AJA19	AJA20	AJA21	AJA22	AJA23	AJA24	AJA25	AJA26	AJA27
MĚŘENÍ 2	SP2	T101	Holubov	Lira	Nádraží	Energoblok	Spolí	Velešín

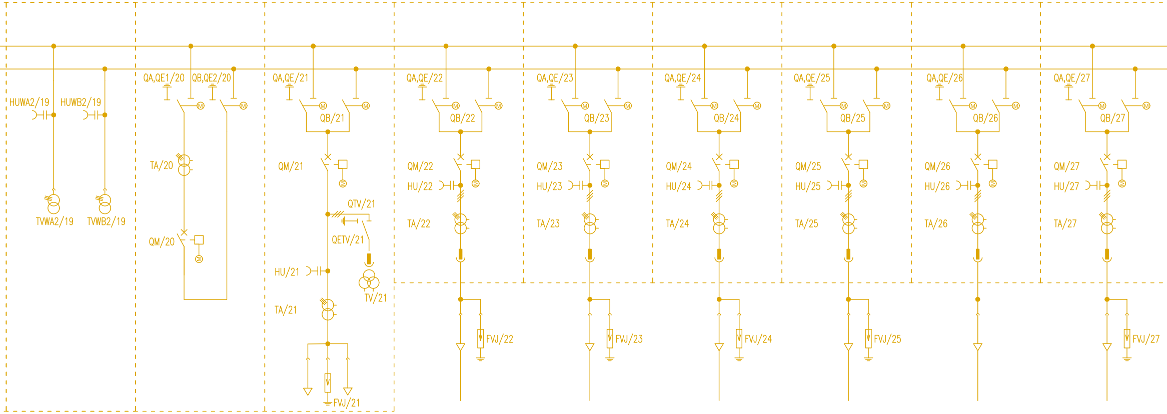
HUWA2/19
HUWB2/19
TVWA2/19
TVWB2/19
QA,QE1/20
QB,QE2/20
TA/20
QM/20
QA,QE/21
QB/21
QM/21
QTV/21
QETV/21
TV/21
HU/21
TA/21
FVJ/21
QA,QE/22
QB/22
QM/22
HU/22
TA/22
FVJ/22
QA,QE/23
QB/23
QM/23
HU/23
TA/23
FVJ/23
QA,QE/24
QB/24
QM/24
HU/24
TA/24
FVJ/24
QA,QE/25
QB/25
QM/25
HU/25
TA/25
FVJ/25
QA,QE/26
QB/26
QM/26
HU/26
TA/26
QA,QE/27
QB/27
QM/27
HU/27
TA/27
FVJ/27

		25kV, 1250A	25kV, 1250A	25kV, 1250A	25kV, 1250A	25kV, 1250A	25kV, 1250A	25kV, 1250A
		25kV, 1250A	25kV, 1250A	25kV, 1250A	25kV, 1250A	25kV, 1250A	25kV, 1250A	25kV, 1250A
		25kV, 1250A, 25kA	25kV, 1250A, 25kA	25kV, 1250A, 25kA	25kV, 1250A, 25kA	25kV, 1250A, 25kA	25kV, 1250A, 25kA	25kV, 1250A, 25kA
	750–1500//1/1A 0,5FS10/5VA, 5P20/5VA	1500//1/1A 0,5FS10/5VA, 5P20/30VA	400//5/1A, 0,5FS10/5VA/5P20/5VA	400//5/1A, 0,5FS10/5VA/5P20/5VA	400//5/1A, 0,5FS10/5VA/5P20/5VA	400//5/1A, 0,5FS10/5VA/5P20/5VA	400//5/1A, 0,5FS10/5VA/5P20/5VA	400//5/1A, 0,5FS10/5VA/5P20/5VA
22/√3//0,1/√3//0,1/3kV 0,5%/30VA, 3P/30VA		22/√3//0,1/√3//0,1/3kV 0,5/30VA, 3P/30VA						
			24kV, 10kA	24kV, 10kA	24kV, 10kA	24kV, 10kA	24kV, 10kA	24kV, 10kA

VÝVOD	VÝVOD
AJA28	AJA29
REZERVA	REZERVA

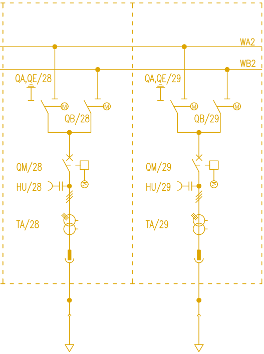
WA2
WB2
QA,QE/28
QB/28
QM/28
HU/28
TA/28
QA,QE/29
QB/29
QM/29
HU/29
TA/29
M

SOUSTAVA	3/PE/22000 V AC IT(r), IT
JMENOVITÉ NAPĚTÍ	22 kV
NEJVYŠŠÍ PROVOZNÍ NAPĚTÍ	25 kV
JMENOVITÁ FREKVENCE	50 Hz
ZKRATOVÁ ODOLNOST	$I_{k(3s)}$ = 25 kA I_P = 63 kA
JMENOVITÝ PROUD PŘÍPOJNIC	1250A
JMENOVITÝ PROUD VÝVODŮ	DLE PTP
JMENOVITÉ OVLÁDACÍ NAPĚTÍ	110V DC
JMENOVITÉ NAPĚTÍ POHONŮ	110V DC
IZOLAČNÍ MÉDIUM	SF6

AUTORIZACE:

25kV, 1250A	25kV, 1250A
25kV, 1250A	25kV, 1250A
25kV, 1250A, 25kA	25kV, 1250A, 25kA
400//5/1A, 0,5FS10/5VA/5P20/5VA	400//5/1A, 0,5FS10/5VA/5P20/5VA
24kV, 10kA	24kV, 10kA

D			
C			
B			
A			
INDEX REVIZE	POPIS REVIZE	DATUM	JMÉNO

NÁZEV AKCE	TR Domoradice – modernizace	Č. STAVBY: 001020002640 Č. OBJ.: 4501396767
STAVEBNÍK	EG.D, a.s., LIDICKÁ 1873/36, 602 00 BRNO	eg.d
STATUS/STUPEŇ	DOKUMENTACE PRO PROVÁDĚNÍ STAVBY (DPS)	
ČÁST	D.2 DOKUMENTACE TECHNICKÝCH A TECHNOLOGICKÝCH ZAŘÍZENÍ	
ZHOT. DOKUMENTACE	SPIE Elektrovod, a.s. odštěpný závod Brno; Traťová 1, 61900 Brno	SPIE
KONTAKTNÍ OSOBA	Ing. LIBOR PEK, libor.pek@spieelv.cz	
ARCHIVNÍ ČÍSLO	221 20 142	
ZOD. PROJEKTANT	Ing. LIBOR PEK	DATUM: 04.2021
VYPRACOVAL	Ing. KAREL KRÁL	ČÍSLO VÝK/DOK: D.2.10 b) – 11
KONTROLOVAL	Ing. KAREL KRÁL	
MÍSTO STAVBY	TR 110/22 kV Domoradice	KÓD LOKALITY: BŘ
SO/PS	PS 10 – ROZVODNA 22kV	MĚŘÍTKO: M –
MAJETKOVÁ TŘÍDA	CZD000039	FORMÁT: 1xA4
DRUH DOKUMENTU	Jednopólové schéma	LIST/CELKEM: 1/1
NÁZEV DOKUMENTU	Jednopólové schéma rozvaděče AJA 22kV	ARCHIVNÍ ČÍSLO EG.D: